H429

2本体仕様

※本仕様は改良等のため予告なく変更することがあります。

切断能力	丸　　材	φ600mm
	角　　材	□550mm
	H　形　鋼	幅808mm×高さ500mm
鋸刃寸法		幅38mm×厚さ1.3mm×長さ6650mm
鋸刃速度	50Hz	25～80m/min.
	60Hz	30～80m/min.
変速機ベルト型式		523044H-16
バイスクランプ幅（最小～最大）		200～808mm
切り込み制御方式		鋸刃背分力直接検知型フィードバック
電動機	鋸　刃　用	5.5kW×4P(200V 50/60Hz)
	油　圧　用	1.5kW×4P(200V 50/60Hz)
	切削液用	180W×2P(200V 50/60Hz)
	ワイヤブラシ用	40W×4P(100V 50/60Hz)
タンク容量	油　圧　用	40ℓ
	切削液用	150ℓ
許容積載重量		3000kg(300kg/m)
テーブル高さ		700mm
機械総重量		約3600kg
旋回角度	前　　側	5°　(幅800mm×高さ500mm)
	後　　側	16° 42′ (幅700mm×高さ500mm)
		45°　(幅440mm×高さ500mm)

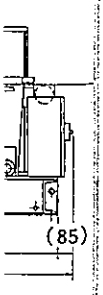

Fig.2

2 仕　様

1 主要部の寸法

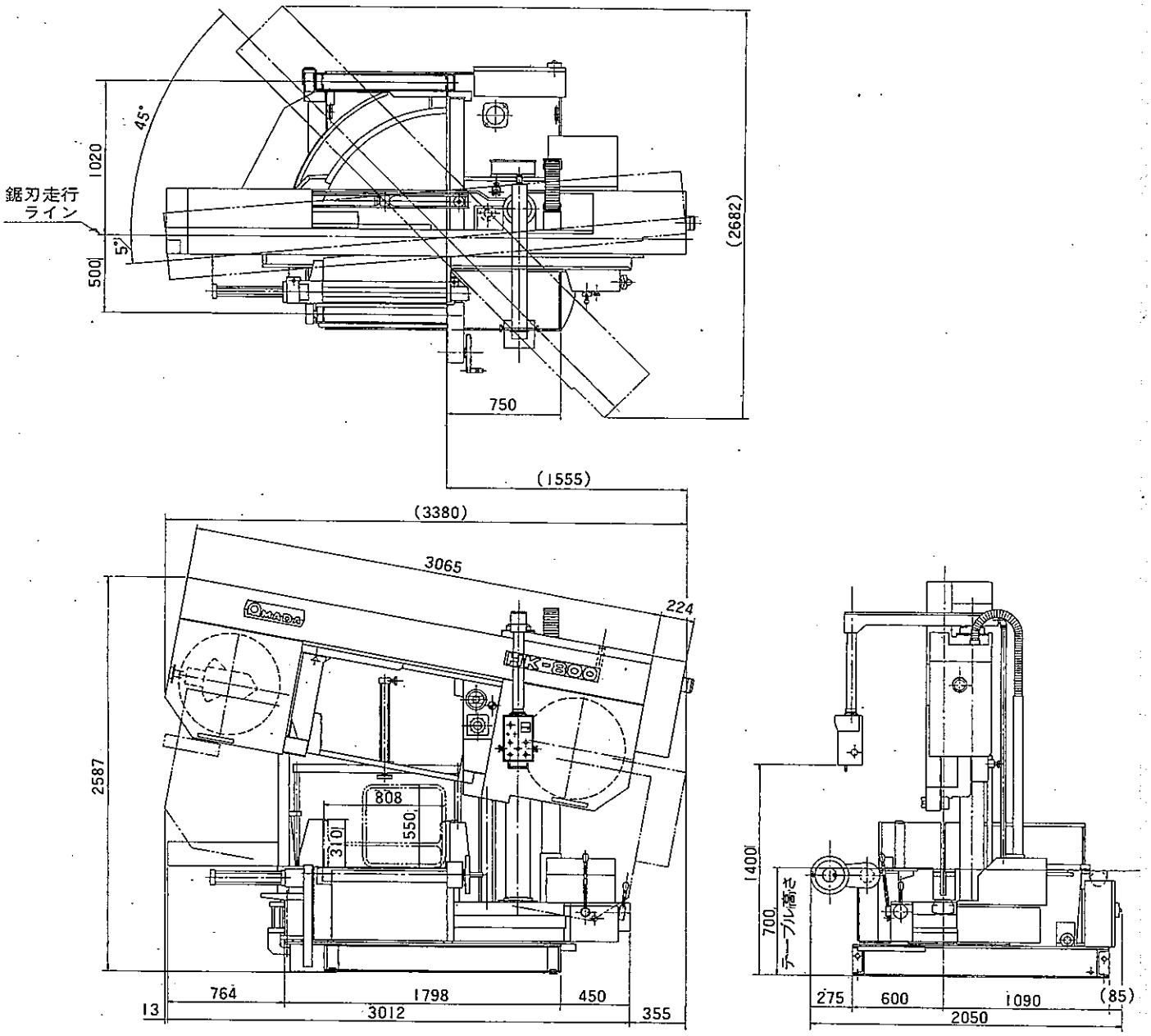

Fig.2